3S antriebe
Antriebstechnik für Armaturen

›3S 300 D/3S 500 D (Drehantrieb)
Netzbetrieb der Zukunft

AUTOMATISIERUNG VON SCHIEBERN, KLAPPEN UND KUGELHÄHNEN

- **Ohne Schachtbauwerk:** geringe Tiefbaukosten auch bei nachträglicher Automatisierung durch die Einbauanordung System Berliner Kappe®
- **Ohne Datenkabel, SPS oder Schaltschrank:** bidirektional direkt in das Scada-System eingebunden und jederzeit erreichbar dank x-active M2M Communication
- **Ohne Stromnetz:** ein Jahr dezentraler Akkubetrieb dank 3S Energy Save Technology

DEZENTRAL

Standard Anwendung:
230 V AC und SPS

KABELLOS AUS DER LEITWARTE

OHNE SCHACHT

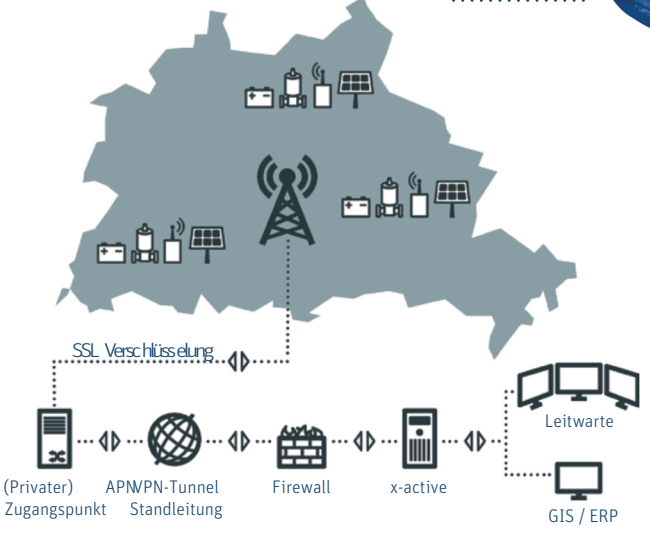

ISO FLANSCH

3S antriebe
Antriebstechnik für Armaturen

› 3S 300 D / 3S 500 D

› Technische Daten

Antrieb	Leistung	Max. Drehzahl[1]	Einstellbereich Abschaltmoment[2]	Armaturen-Anschluss	
	W	[1/min]	[Nm]	Flansch EN ISO 5210 / 5211	System Berliner Kappe® Einbautiefe [m][3]
3S 300 D-125	300	30	bis 125	F 10	0,5 - 3,5
3S 300 D-60	300	60	bis 60	F 10	0,5 - 3,5
3S 500 D-175	550	45	bis 175	F 14	0,8 - 4
3S 500 D-225	550	34	bis 225	F 14	0,8 - 4
3S 500 D-275	550	27	bis 275	F 14	0,8 - 4
3S 500 D-350	550	22	bis 350	F 14	0,8 - 4
3S 500 D-450	550	17	bis 450	F 14	0,8 - 4

[1] Die maximale Drehgeschwindigkeit wird bis ca. 50% des Spitzendrehmoments erreicht [2] Das Spitzendrehmoment wird bis ca. 30 % der Spitzendrehgeschwindigkeit erreicht [3] Erdeinbau nach dem System Berliner Kappe®; Einbautiefe der Armatureneingangswelle

Für alle Antriebe		Standard	Optional
Betriebsart	Steuerbetrieb [1]	x	
	Positionsbetrieb [1]	x	
	Regelbetrieb [1]		x
Einsatzbedingungen	Pulverbeschichtete Edelstahlhülle	x	
	Schutzart IP 68, 2m	x	
	Tieftemperatur-Ausführung		x
	Explosionsschutz (ATEX Zone 2)	x	
Funktionen	Motorbetrieb	x	
	Handbetrieb über Normvierkant	x	
	Wegabhängige Abschaltung	x	
	Drehmomentabhängige Abschaltung	x	
	Überlastschutz Armatur	x	
	Überhitzungsschutz	x	
	Individuelle Schließprofile [2]	x	
Rückmeldungen und Anzeigen	Armaturenendlagen	x	
	Armaturenstellung	x	
	Zwischenstellungen	x	
	Antrieb läuft	x	
	Mechanische Positionsanzeige		x
	Störung (Übertemperatur)	x	
	Störung (Drehmomentfehler)	x	
	Drehmomentkurve		x
Antriebssteuerung	Integrierte Steuerung inkl. Feldbusschnittstelle [3]	x	
	Integrierte Auswertungseinheit [4]		x
	3S Energy Save Modus		x
	x-active GSM Modul		x
	GSM Antenne		x
	Ortssteuerstelle		x
Elektroanschluss	230 V AC	x	
	85 - 280 V AC		x
	40 - 58 V DC		x
	Steckbarer Elektroanschluss	x	
	Steckbarer Datenanschluss	x	

[1] S3 - 30 min 50% [2] stufenlos einstellbare Drehgeschwindigkeiten [3] Profibus, DP, Modbus RTU, u. a.
[4] die integrierte Auswertungseinheit ermöglicht die Betätigung der Armatur entsprechend externer Sensorwerte z. B. Druck

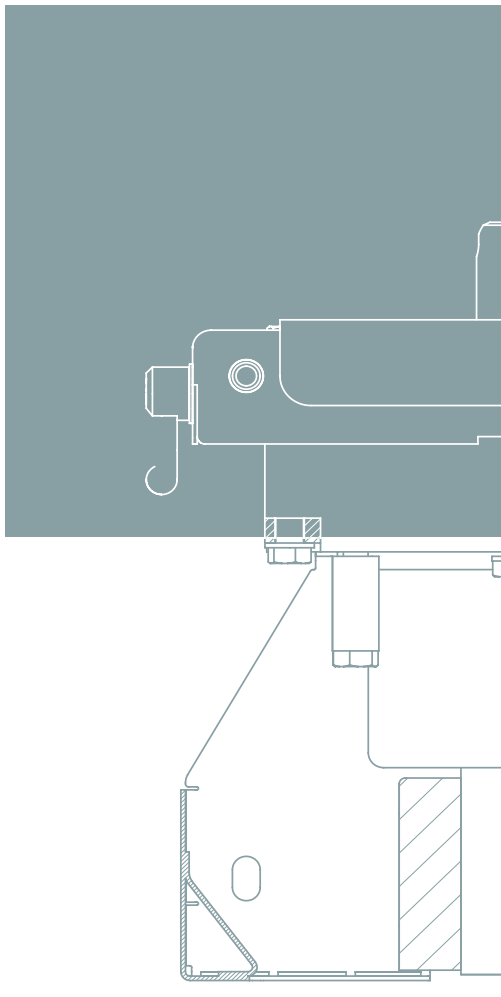

3S Antriebe GmbH
Schichauweg 52
12307 Berlin

Tel +49(30)7007764-0
Fax +49(30)7007764-20
info@3S-Antriebe.de

www.3S-Antriebe.de